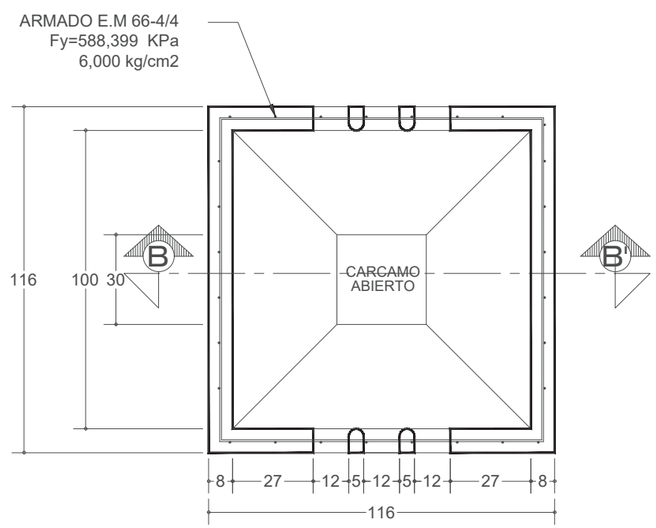

PLANTA PISO

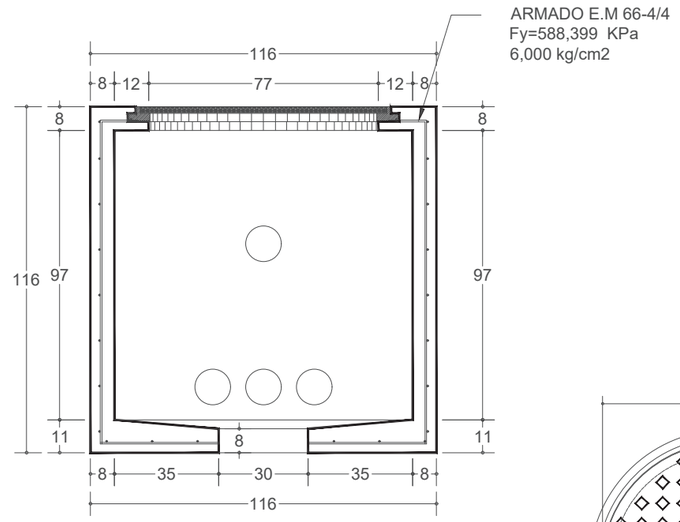

CORTE B-B'

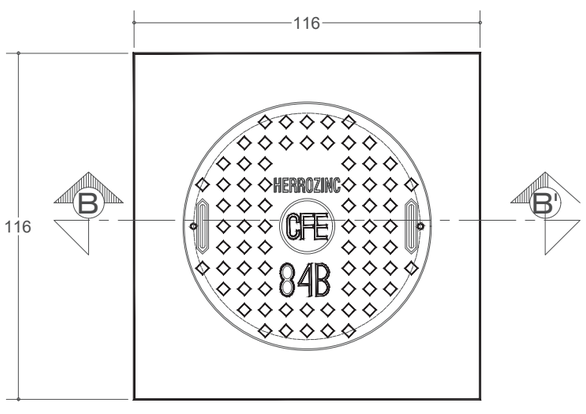

PLANTA TAPA

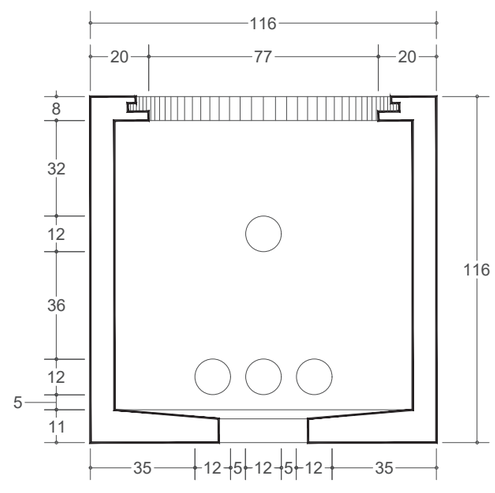

CORTE B-B'

UBICACION DE DUCTOS

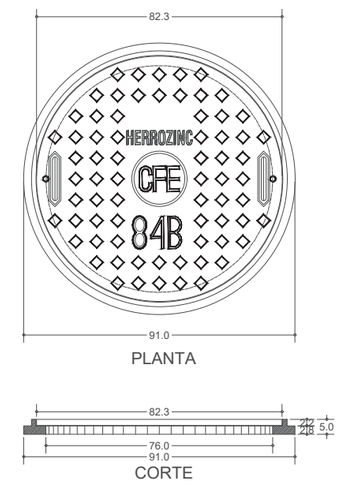

TAPA DE FIERRO FUNDIDO
ATORNILLADA TIPO 84B

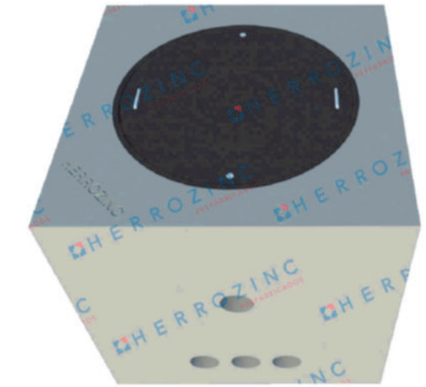

Especificaciones

Uso:

En Construcción De Redes De Electrificación Subterránea:
1. Como Registro Hasta 3 Ductos En 600 A Como De Paso.
2. Como Registro Hasta 6 Ductos En 200 A.

Dimensiones:

1.16 x 1.16 x 1.16 m.

Peso:

1350 kg aprox.

Especificaciones de construcción:

01.- Concreto f'c=200 kg/cm².
02.- Refuerzo malla electrosoldada 6x6 – 4/4 fy= 6000 Kg/cm².
03.- Espesor de muros y losa de 8 cm. con acabado exterior de cemento pulido.
04.- Concreto vibrado para lograr su compactación adecuada.
05.- Concreto elaborado con impermeabilizante integral con dosificación de 2 kg por cada 50 kg de cemento.
06.- Aristas achaflanadas de 15 mm.
07.- Con cárcamo abierto.
08.- Cuatro perforaciones para ductos de 12 cm. de diámetro c/u para acometida, en dos laterales.
09.- Tapa y aro de hierro fundido 84-B (ver esp. THF-84B-SBN).

LINEA ELÉCTRICA

RMTB3-TF

REGISTRO PARA MEDIA TENSIÓN EN BANQUETA TIPO 3
CON TAPA 84B FIERRO FUNDIDO

HERROZINC
PREFABRICADOS

Nota de confidencialidad: Este documento contiene información propiedad de HERROZINC S.A. DE C.V. y debe ser usada solo para el propósito requerido por el cliente. Tal información no debe ser reproducida, ni transmitida de forma total o parcial sin la autorización por escrito de HERROZINC S.A. DE C.V.

NORMA CFE-TN-RMTB3	050311